OCV5 Slim 24V

Convertidores para Exterior

5 YEARS
50.000 hrs
IP67

El compañero perfecto para potenciar el rendimiento de LEDs de tensión constante

- ▸Desde 15W a 200W de potencia real
- ▸SLIM: Muy planos (23mm alt.) para acomodarse en aplicaciones esbeltas
- ▸Rango de tensión universal (100-277 VAC)
- ▸IP67. Caja metálica completamente encapsulada
- ▸Corrección activa del factor de potencia

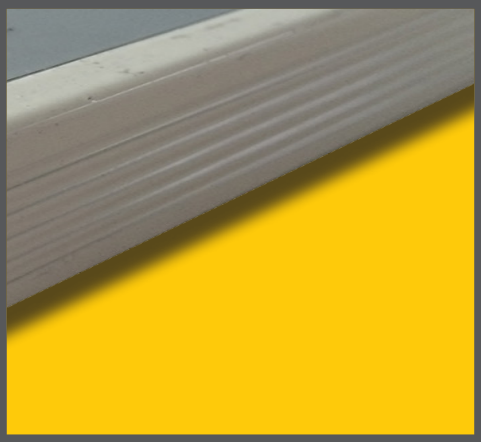

LED IT COMPANY LIMITED
Room A, 21/F, Gaylord Commercial building,
114 -118 Lochkart Road, Wanchai, Hong Kong
www.leditinternational.com

LED IT INTERNATIONAL

OCV5 Slim 15W 24V 100-277V IP67

IP67 SELV

DATOS Y VENTAJAS

- Alimenta cualquier solución LED de 24V
- SELV
- Rango de tensión de entrada universal 100-277VAC
- Tensión constante: 24V
- Corrección activa del factor de potencia (PFC) para optimizar la eficiencia
- Eficiencia superior al 80%
- Protección a la temperatura excesiva, sobrecarga y los corto-circuitos
- Refrigeración por convección natural
- IP67 para uso exterior. Carcasa metálica totalmente encapsulada.
- Cumple la clase C en todo el rango de carga conforme a EN 61000-3-2.

GARANTÍA

- Garantía: 5 años

DIMENSIONES

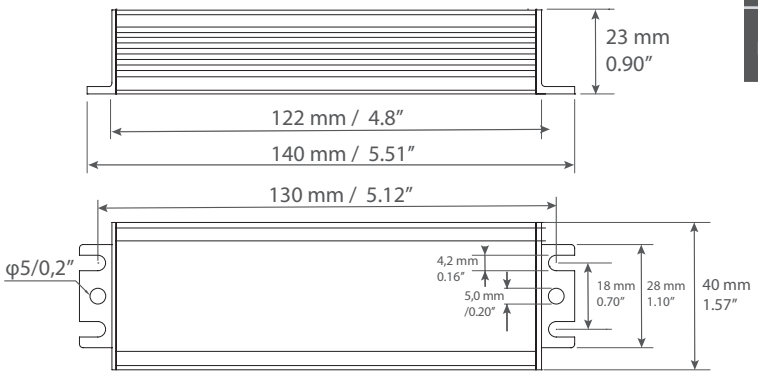

LABEL

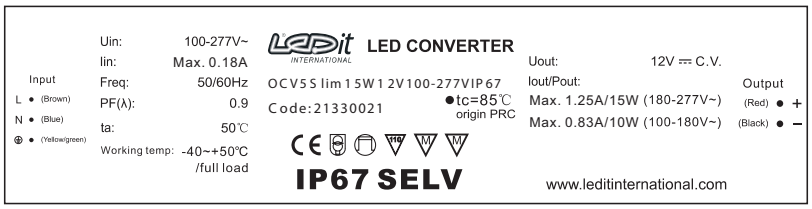

FUNCIONAMIENTO TÉCNICO

	21330022	OCV5 Slim 15W 24V 100-277V IP67
Input	Rated supply voltage	100-277 VAC
	Input voltage	90-305 VAC
	Frequency range	47 - 63Hz
	Power factor	PF ≥0.88/277 VAC (at full load)
	Efficiency	≥80% at 277 VAC (at full load)
	Rated current	≤0.10A at 230 VAC 50Hz (at full load 15W) ≤0.18A at 100 VAC 50Hz (at full load 10W)
	Inrush current	Peak 14A 90% peak 0,26μs
	Leakage current	<0.5mA at 293.6 VAC
Output	Output voltage	12 VDC (+/- 5%)
	Output current	0,21 to 1,25A at 180 - 277 VAC 0,21 to 0,83A at 100 - 180 VAC
	Output power range	2,5 - 15W at 180 - 277 VAC 2,5 - 10W at 100 - 180 VAC
	Output ripple voltage	1500 mVp-p (at full load)
	Start up time	2s at 100VAC / 1s at 277 VAC
	Short-circuit protection	Yes - (see details in last page)
	Over-heat protection	Yes - (see details in last page)
	Over-load protection	Yes - (see details in last page)
	Surge protection	4 KVAC, L-N, 4KVAC, L(N)-FG
Environment	Working Temperature	-40°C / +50°C (at full load)
	Storage Temperature	-40°C/+80°C, 10-95% RH

1. Todos los parámetros que no estén indicados han sido medidos con entrada 220VAC, carga completa, y temperatura ambiente de 25ºC.
2. El convertidor LED se considera un componente que será operado en combinación con un equipo integral. Ya que el rendimiento EMC se ve afectado por las condiciones de la aplicación final, el fabricante de la solución integral debe re-calificar la directiva EMC en la instalación completa.

LED IT COMPANY LIMITED
Room A, 21/F, Gaylord Commercial building,
114 -118 Lochkart Road, Wanchai, Hong Kong
Contact : sales@leditinternational.com

OCV5 Slim 35W 24V 100-277V IP67

IP67 SELV

DATOS Y VENTAJAS

- Alimenta cualquier solución LED de 24V
- SELV
- Rango de tensión de entrada universal 100-277VAC
- Tensión constante: 24V
- Corrección activa del factor de potencia (PFC) para optimizar la eficiencia
- Eficiencia superior al 83%
- Protección a la temperatura excesiva, sobrecarga y los corto-circuitos
- Refrigeración por convección natural
- IP67 para uso exterior. Carcasa metálica totalmente encapsulada.
- Cumple la clase C en todo el rango de carga conforme a EN 61000-3-2.

GARANTÍA

- Garantía: 5 años

FUNCIONAMIENTO TÉCNICO

	21330009	OCV5 Slim 35W 24V 100-277V IP67
Input	Rated supply voltage	100-277 VAC
	Input voltage	90-305 VAC
	Frequency range	47 - 63Hz
	Power factor	PF ≥0.90/277VAC (at full load)
	Efficiency	≥83% at 277 VAC (at full load)
	Rated current	≤0.36A at 100 VAC 50Hz (at full load 25W) ≤0.19A at 230 VAC 50Hz (at full load 35W)
	Inrush current	Peak 33A 90% peak 0,297µs
	Leakage current	<0.5mA at 293.6VAC
Output	Output voltage	24 VDC (+/- 5%)
	Output current	0,11 to 1,46A at 180 - 277VAC 0,11 to 1,04A at 100 - 180VAC
	Output power range	2,5 - 35W at 180 - 277 VAC 2,5 - 25W at 100 - 180 VAC
	Output ripple voltage	3800 mVp-p (at full load)
	Start up time	1s at 100VAC / 0,5s at 277VAC
	Short-circuit protection	Yes - (see details in last page)
	Over-heat protection	Yes - (see details in last page)
	Over-load protection	Yes - (see details in last page)
	Surge protection	6KVAC, L-N, 6KVAC, L(N)-FG
Environment	Working Temperature	-40°C / +50°C (at full load)
	Storage Temperature	-40°C/+80°C, 10-95% RH

DIMENSIONES

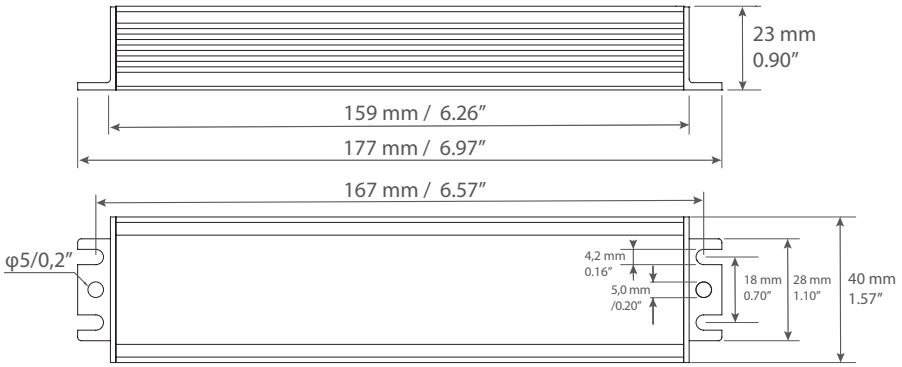

LABEL

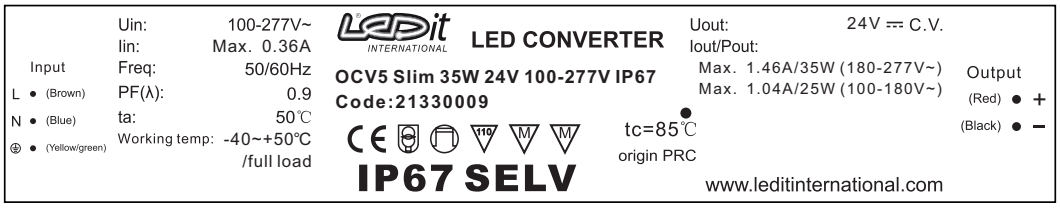

1. Todos los parámetros que no estén indicados han sido medidos con entrada 220VAC, carga completa, y temperatura ambiente de 25ºC.
2. El convertidor LED se considera un componente que será operado en combinación con un equipo integral. Ya que el rendimiento EMC se ve afectado por las condiciones de la aplicación final, el fabricante de la solución integral debe re-calificar la directiva EMC en la instalación completa.

LED IT COMPANY LIMITED
Room A, 21/F, Gaylord Commercial building,
114 -118 Lochkart Road, Wanchai, Hong Kong
Contact : sales@leditinternational.com

OCV5 Slim 60W 24V 100-277V IP67

LED IT INTERNATIONAL

IP67 SELV

DATOS Y VENTAJAS

- Alimenta cualquier solución LED de 24V
- SELV
- Rango de tensión de entrada universal 100-277VAC
- Tensión constante: 24V
- Corrección activa del factor de potencia (PFC) para optimizar la eficiencia
- Eficiencia superior al 85%
- Protección contra sobre-temperatura, sobrecarga y corto-circuitos
- Refrigeración por convección natural
- IP67 para uso exterior. Carcasa metálica totalmente encapsulada.
- Cumple la clase C en todo el rango de carga conforme a EN 61000-3-2.

GARANTÍA

- Garantía: 5 años

FUNCIONAMIENTO TÉCNICO

	21330010	OCV5 Slim 60W 24V 100-277V IP67
Input	Rated supply voltage	100-277 VAC
	Input voltage	90-305 VAC
	Frequency range	47 - 63Hz
	Power factor	PF≥0.90 at 277 VAC (at full load)
	Efficiency	≥85% at 277 VAC (at full load)
	Rated current	≤0.33A at 230 VAC 50Hz (at full load 60W) ≤0.54A at 100 VAC 50Hz (at full load 40W)
	Inrush current	Peak 65A 90% peak 0,433μs
	Leakage current	<0.5mA at 293.6 VAC
Output	Output voltage	24 VDC (+/- 5%)
	Output current	0,11 to 2,5A at 180 - 277 VAC 0,11 to 1,66A at 100 - 180 VAC
	Max Output power range	2,5 - 60W at 180 - 277 VAC 2,5 - 40W at 100 - 180 VAC
	Output ripple voltage	3000 mVp-p (at full load)
	Start up time	1s at 100 VAC / 0,5s at 277 VAC
	Short-circuit protection	Yes - (see details in last page)
	Over-heat protection	Yes - (see details in last page)
	Over-load protection	Yes - (see details in last page)
	Surge protection	6KVAC, L-N, 6KVAC, L(N)-FG
Environment	Working Temperature	-40°C / +50°C (at full load)
	Storage Temperature	-40°C/+80°C, 10-95% RH

DIMENSIONES

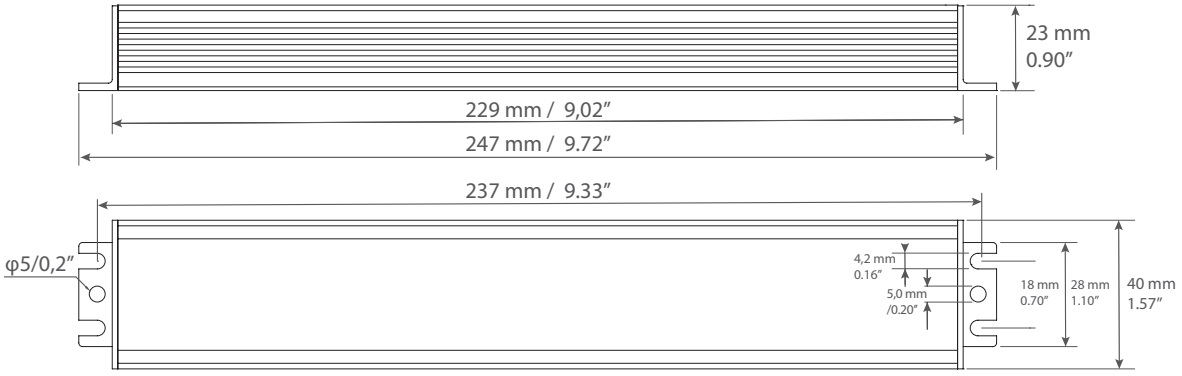

LABEL

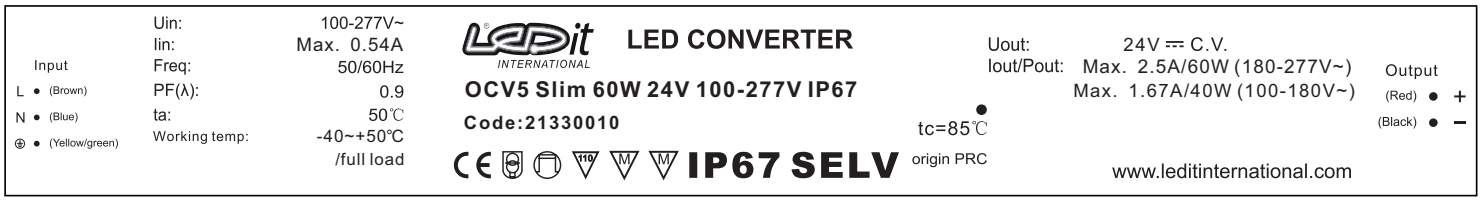

1. Todos los parámetros que no estén indicados han sido medidos con entrada 220VAC, carga completa, y temperatura ambiente de 25ºC.
2. El convertidor LED se considera un componente que será operado en combinación con un equipo integral. Ya que el rendimiento EMC se ve afectado por las condiciones de la aplicación final, el fabricante de la solución integral debe re-calificar la directiva EMC en la instalación completa.

LED IT COMPANY LIMITED
Room A, 21/F, Gaylord Commercial building,
114 -118 Lochkart Road, Wanchai, Hong Kong
Contact : sales@leditinternational.com

OCV5 Slim 100W 24V 100-277V IP67

IP67 SELV

DATOS Y VENTAJAS

- Alimenta cualquier solución LED de 24V
- SELV
- Rango de tensión de entrada universal 100-277VAC
- Tensión constante: 24V
- Corrección activa del factor de potencia (PFC) para optimizar la eficiencia
- Eficiencia superior al 85%
- Protección contra sobre-temperatura, sobrecarga y corto-circuitos
- Refrigeración por convección natural
- IP67 para uso exterior. Carcasa metálica totalmente encapsulada.
- Cumple la clase C en todo el rango de carga conforme a EN 61000-3-2.

GARANTÍA

- Garantía: 5 años

FUNCIONAMIENTO TÉCNICO

	21330011	OCV5 Slim 100W 24V 100-277V IP67
Input	Rated supply voltage	100-277 VAC
	Input voltage	90-305 VAC
	Frequency range	47 - 63Hz
	Power factor	PF ≥0.95 at 277 VAC (at full load)
	Efficiency	≥85% at 277 VAC (at full load)
	Rated current	≤0.54A at 230 VAC 50Hz (at full load 100W) ≤1,02A at 100 VAC 50Hz (at full load 80W)
	Inrush current	Peak 52A 90% peak 0,307μs
	Leakage current	<0.5mA at 293.6 VAC
Output	Output voltage	24 VDC (+/- 5%)
	Output current	0,1 - 4,16A at 180 - 277 VAC 0,1 - 3,33A at 100 - 180 VAC
	Max Output power range	2,4 - 100W at 180 - 277 VAC 2,4 - 80W at 100 - 180 VAC
	Output ripple voltage	50mVp-p (at full load)
	Start up time	1s at 100VAC / 0,5s at 277VAC
	Short-circuit protection	Yes - (see details in last page)
	Over-heat protection	Yes - (see details in last page)
	Over-load protection	Yes - (see details in last page)
	Surge protection	6KVAC, L-N, 6KVAC, L(N)-FG
Environment	Working Temperature	-40°C / +50°C (at full load)
	Storage Temperature	-40°C/+80°C, 10-95% RH

DIMENSIONES

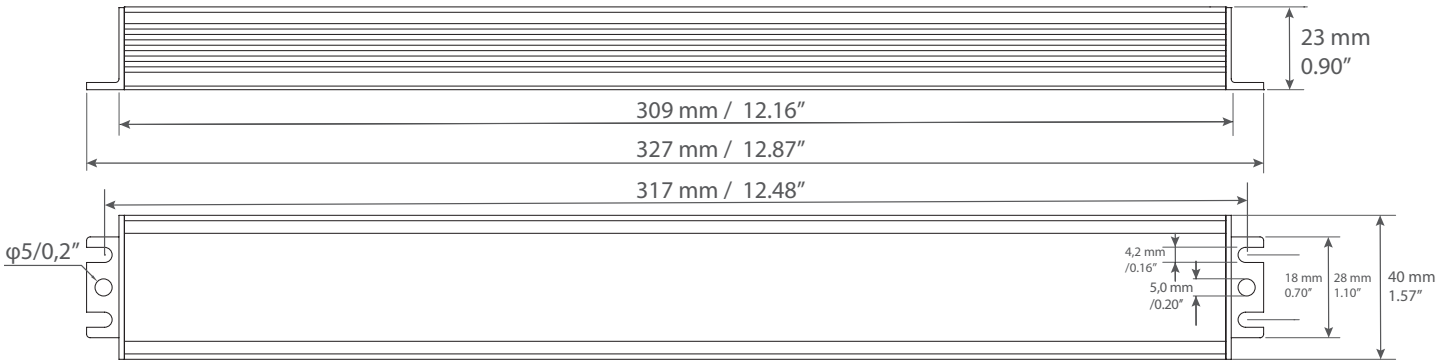

LABEL

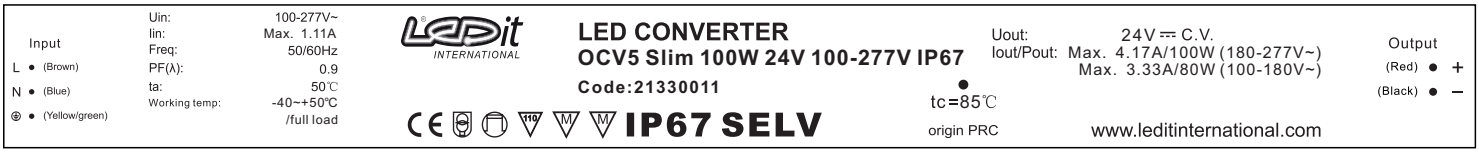

1. Todos los parámetros que no estén indicados han sido medidos con entrada 220VAC, carga completa, y temperatura ambiente de 25ºC.
2. El convertidor LED se considera un componente que será operado en combinación con un equipo integral. Ya que el rendimiento EMC se ve afectado por las condiciones de la aplicación final, el fabricante de la solución integral debe re-calificar la directiva EMC en la instalación completa.

LED IT COMPANY LIMITED
Room A, 21/F, Gaylord Commercial building,
114 -118 Lochkart Road, Wanchai, Hong Kong
Contact : sales@leditinternational.com

OCV5 Slim 180W 24V 100-277V IP67

IP67 SELV

DATOS Y VENTAJAS

- Alimenta cualquier solución LED de 24V
- SELV
- Rango de tensión de entrada universal 100-277VAC
- Tensión constante: 24V
- Corrección activa del factor de potencia (PFC) para optimizar la eficiencia
- Eficiencia superior al 86%
- Protección contra sobre-temperatura, sobrecarga y corto-circuitos
- Refrigeración por convección natural
- IP67 para uso exterior. Carcasa metálica totalmente encapsulada.
- Cumple la clase C en todo el rango de carga conforme a EN 61000-3-2.

GARANTÍA

- Garantía: 5 años

FUNCIONAMIENTO TÉCNICO

	21330023	OCV5 Slim 180W 24V 100-277V IP67
Input	Rated supply voltage	100-277 VAC
	Input voltage	90-305 VAC
	Frequency range	47 - 63Hz
	Power factor	PF ≥0.95 at 277 VAC (at full load)
	Efficiency	≥88% at 277 VAC (at full load)
	Rated current	≤2.1A at 100 VAC 50Hz (loading 144W) ≤1.2A at 230 VAC 50Hz (loading 180W)
	Inrush current	Peak 88A 90% peak 7,2μs
	Leakage current	<0.5mA at 293.6 VAC
Output	Output voltage	24 VDC (+/- 5%)
	Output current	0,1 - 7,5A at 180 - 277 VAC 0,1 - 6A at 100 - 180 VAC
	Max Output power range	2,4 - 180W at 180 - 277 VAC 2,4 - 144W at 100 - 180 VAC
	Output ripple voltage	50mVp-p (at full load)
	Start up time	0~1s at 100VAC / 0~0,5s at 277VAC
	Short-circuit protection	Yes - (see details in last page)
	Over-heat protection	Yes - (see details in last page)
	Over-load protection	216W±10% in 120V, 230V,277V
	Surge protection	6KVAC, L-N, 6KVAC, L(N)-FG
Environment	Working Temperature	-40°C / +50°C (at full load)
	Storage Temperature	-40°C/+80°C, 10-95% RH

DIMENSIONES

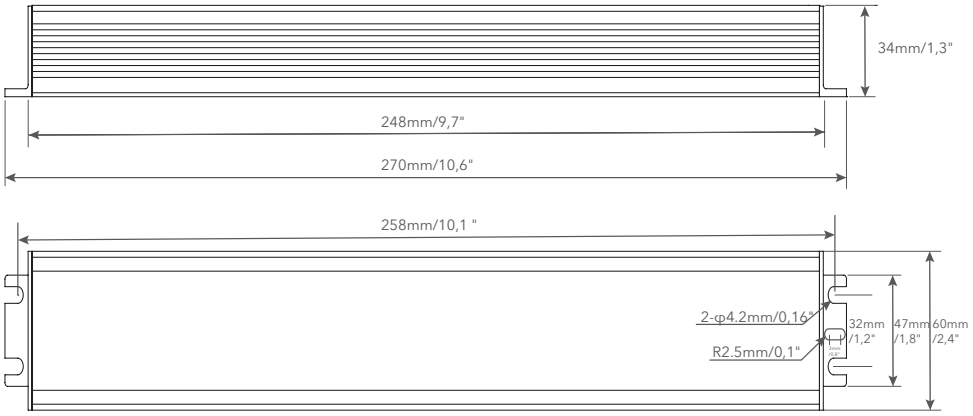

LABEL

1. Todos los parámetros que no estén indicados han sido medidos con entrada 220VAC, carga completa, y temperatura ambiente de 25ºC.
2. El convertidor LED se considera un componente que será operado en combinación con un equipo integral. Ya que el rendimiento EMC se ve afectado por las condiciones de la aplicación final, el fabricante de la solución integral debe re-calificar la directiva EMC en la instalación completa.

LED IT COMPANY LIMITED
Room A, 21/F, Gaylord Commercial building,
114 -118 Lochkart Road, Wanchai, Hong Kong
Contact : sales@leditinternational.com

OCV5 200W 24V 100-277V IP67

IP67 SELV

DATOS Y VENTAJAS

- Alimenta cualquier solución LED de 24V
- SELV
- Rango de tensión de entrada universal 100-277VAC
- Tensión constante: 24V
- Corrección activa del factor de potencia (PFC) para optimizar la eficiencia
- Eficiencia superior al 88%
- Protección contra sobre-temperatura, sobrecarga y corto-circuitos
- Refrigeración por convección natural
- IP67 para uso exterior. Carcasa metálica totalmente encapsulada.
- Cumple la clase C en todo el rango de carga conforme a EN 61000-3-2.

GARANTÍA

- Garantía: 5 años

FUNCIONAMIENTO TÉCNICO

	21330012	OCV5 200W 24V 100-277V IP67
Input	Rated supply voltage	100-277 VAC
	Input voltage	90-305 VAC
	Frequency range	47 - 63Hz
	Power factor	PF ≥0.88 at 277 VAC (at full load)
	Efficiency	≥88% at 277 VAC (at full load)
	Rated current	≤1,1A at 230 VAC 50Hz (at full load 200W) ≤1,9A at 100 VAC 50Hz (at full load 150W)
	Inrush current	Peak 77A 90% peak 1,935μs
	Leakage current	<0.5mA at 293.6 VAC
Output	Output voltage	24 VDC (+/- 5%)
	Output current	0,1 - 8,33A at 180 - 277 VAC 0,1 - 6,25A at 100 - 180 VAC
	Max Output power range	2,4 - 200W at 180-277 VAC 2,4 - 150W at 100-180 VAC
	Output ripple voltage	50mVp-p (at full load)
	Start up time	1s at 100 VAC / 0,5s at 277 VAC
	Short-circuit protection	Yes - (see details in last page)
	Over-heat protection	Yes - (see details in last page)
	Over-load protection	Yes - (see details in last page)
	Surge protection	6KVAC, L-N, 6KVAC, L(N)-FG
Environment	Working Temperature	-40°C / +50°C (at full load)
	Storage Temperature	-40°C/+80°C, 10-95% RH

DIMENSIONES

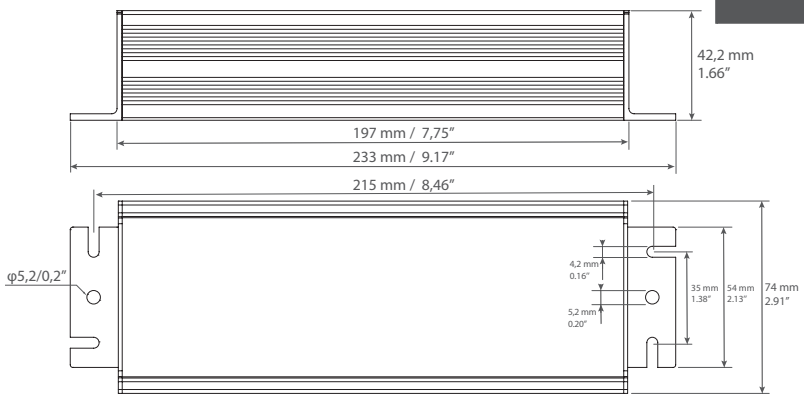

LABEL

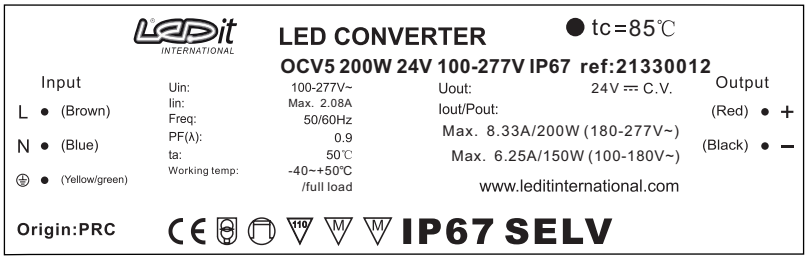

1. Todos los parámetros que no estén indicados han sido medidos con entrada 220VAC, carga completa, y temperatura ambiente de 25ºC.
2. El convertidor LED se considera un componente que será operado en combinación con un equipo integral. Ya que el rendimiento EMC se ve afectado por las condiciones de la aplicación final, el fabricante de la solución integral debe re-calificar la directiva EMC en la instalación completa.

LED IT COMPANY LIMITED
Room A, 21/F, Gaylord Commercial building,
114 -118 Lochkart Road, Wanchai, Hong Kong
Contact : sales@leditinternational.com

NORMAS Y CERTIFICADOS

- EN 61347-1:2008+A1:2011+A2:2013
- EN 61347-2_13:2014
- EN 62493:2010
- EN 55015:2013
- EN 61547:2009
- EN 61000-3-2:2014
- EN 56000-3-3:2013

PROTECCIÓN

- Corta-Circuitos: El convertidor recuperará su funcionamiento normal cuando las causas que ocasionaron el corto-circuito se eliminen.
- Sobre-carga: Si la carga es excesiva, el convertidor reducirá el voltaje y la intensidad de la luz disminuirá, y esto puede ser seguido de intermitencia y que se apague por completo.
- Temperatura: Si la temperatura es excesiva, el convertidor se apagará y reanudará su funcionamiento cuando la temperatura no supere los límites indicados.

CABLES

Input :

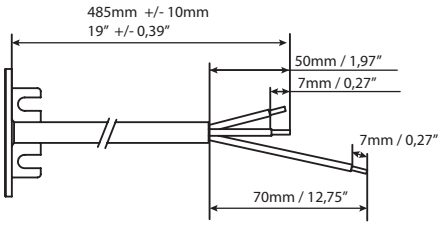

Output :

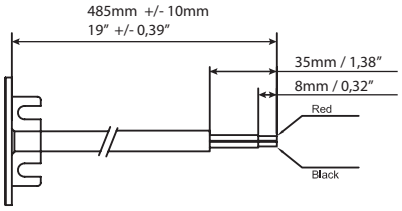

Cables type 15VA :
- Input --> Ø 7,4 ±0.2 mm - 3 × 1 mm² (19 AWG)
- Output --> Ø 7 ±0.2 mm - 2 × 1 mm² (19 AWG)

Cables type 35, 60VA :
- Input --> Ø 9 ±0.2 mm - 3 × 1.5 mm² (17 AWG)
- Output --> Ø 8,6 ±0.2 mm - 2 × 1.5 mm² (17 AWG)

Cables type 100, 180, 200VA :
- Input --> Ø 9 ±0.2 mm - 3 × 1.5 mm² (17 AWG)
- Output --> Ø 10.2 ±0.2 mm - 2 × 2.5 mm² (12 AWG)

Expected lifetime / MTBF

Code	Type	Expected lifetime					
21330022	OCV5 Slim 15W	Ta 40°C Tc 50°C	>455.000 hrs	Ta 50°C Tc 60°C	>225.000 hrs	Ta 60°C Tc 70°C	>110.000 hrs
21330009	OCV5 Slim 35W	Ta 40°C Tc 55°C	>395.000 hrs	Ta 50°C Tc 65°C	>195.000 hrs	Ta 60°C Tc 75°C	>95.000 hrs
21330010	OCV5 Slim 60W	Ta 40°C Tc 60°C	>120.000 hrs	Ta 50°C Tc 70°C	>60.000 hrs	Ta 60°C Tc 80°C	>30.000 hrs
21330011	OCV5 Slim 100W	Ta 40°C Tc 70°C	>110.000 hrs	Ta 50°C Tc 80°C	>55.000 hrs	Ta 60°C Tc 90°C	>25.000 hrs
21330023	OCV5 Slim 180W	Ta 40°C Tc 75°C	>66.900 hrs	Ta 50°C Tc 85°C	>33.400hrs	Ta 60°C Tc 95°C	>16.700hrs
21330012	OCV5 200W	Ta 40°C Tc 60°C	>80.000 hrs	Ta 50°C Tc 70°C	>40.000hrs	Ta 60°C Tc 80°C	>20.000hrs

- Tasa de fallo: inferior a 0.2% por 1000 hrs

LED IT COMPANY LIMITED
Room A, 21/F, Gaylord Commercial building,
114 -118 Lochkart Road, Wanchai, Hong Kong
Contact : sales@leditinternational.com

Carga MCB

Type	C10	C16	C20	B10	B16	B20
Installation Ø	1,5mm²	1,5mm²	2,5mm²	1,5mm²	1,5mm²	2,5mm²
OCV5 Slim 15W	32	30	37	15	20	24
OCV5 Slim 35W	32	30	37	15	20	24
OCV5 Slim 60W	19	27	33	13	18	21
OCV5 Slim 100W	10	20	25	5	7	12
OCV5 Slim 180W	10	20	25	5	7	12
OCV5 200W	9	15	20	4	5	9

Total Harmonic Distortion (THD)

Type	THD (%)	3	5	7	9	11
OCV5 Slim 35W 24V	14.5	13.9	2.7	1.8	1.3	0.7
OCV5 Slim 60W 24V	15.0	13.6	5.4	2.1	0.8	0.6
OCV5 Slim 100W 24V	16.5	14.5	6.6	3.6	2.0	0.6
OCV5 Slim 180W 24V	8.3	5.5	4.5	2.9	1.9	1.4
OCV5 Slim 200W 24V	5.4	3.8	2.7	1.9	1.2	0.8

*Los valores para la distorsión harmonica son importantes y medibles a partir de un mínimo de 25W. Las mediciones son a 230V/50 Hz y con carga máxima.

EMBALAJE

	Tipo	Dimensiones - LxWxH (cm)	Dimensiones - LxWxH(ft)	PESO (Kg)	PESO (lb)	Unidades por caja
CAJA	OCV5 Slim 15W	43,5x18,3x17,5	1,4x0,6x0,57	9,83	21,7	30
PALLET	OCV5 Slim 15W	128,1x87x102,5	4,2x2,9x3,4	707,8	1559	2100
CAJA	OCV5 Slim 35W	43,5x24,1x17,5	1,4x0,8x0,57	13,4	29,5	30
PALLET	OCV5 Slim 35W	120,5x87x102,5	3,9x2,9x3,4	687,75	1516	1500
CAJA	OCV5 Slim 60W	43,5x29,1x17,5	1,4x0,95x0,57	16,6	35,3	30
PALLET	OCV5 Slim 60W	120x87x102,5	4,7x2,9x3,4	684	1508	1200
CAJA	OCV5 Slim 100W	37,1x22,5x17,5	1,2x0,7x0,57	10,9	24	15
PALLET	OCV5 Slim 100W	127,1x82,1x102,5	4,2x2,7x3,4	672,2	1482	900
CAJA	OCV5 Slim 180W	33x28,5x22,5	1,1x0,9x0,7	12,5	27,6	15
PALLET	OCV5 Slim 180W	127,5x85,5x105	4,2x2,8x3,5	570	1257	600
CAJA	OCV5 200W	26x25,5x23,7	0,85x0,8x0,77	10,8	23,8	8
PALLET	OCV5 200W	127,5x80x86,1	4,2x2,6x2,8	507,9	1120	360

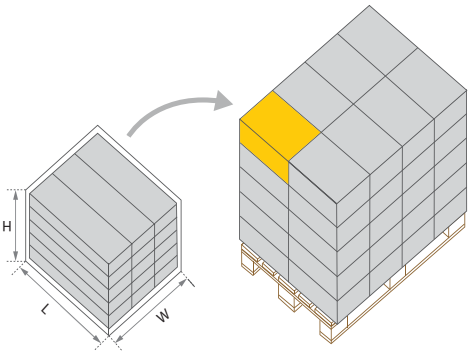

CARTON PALLET

LED IT COMPANY LIMITED
Room A, 21/F, Gaylord Commercial building,
114 -118 Lochkart Road, Wanchai, Hong Kong
Contact : sales@leditinternational.com